LINDOS

Breite 80cm

Montageanleitung

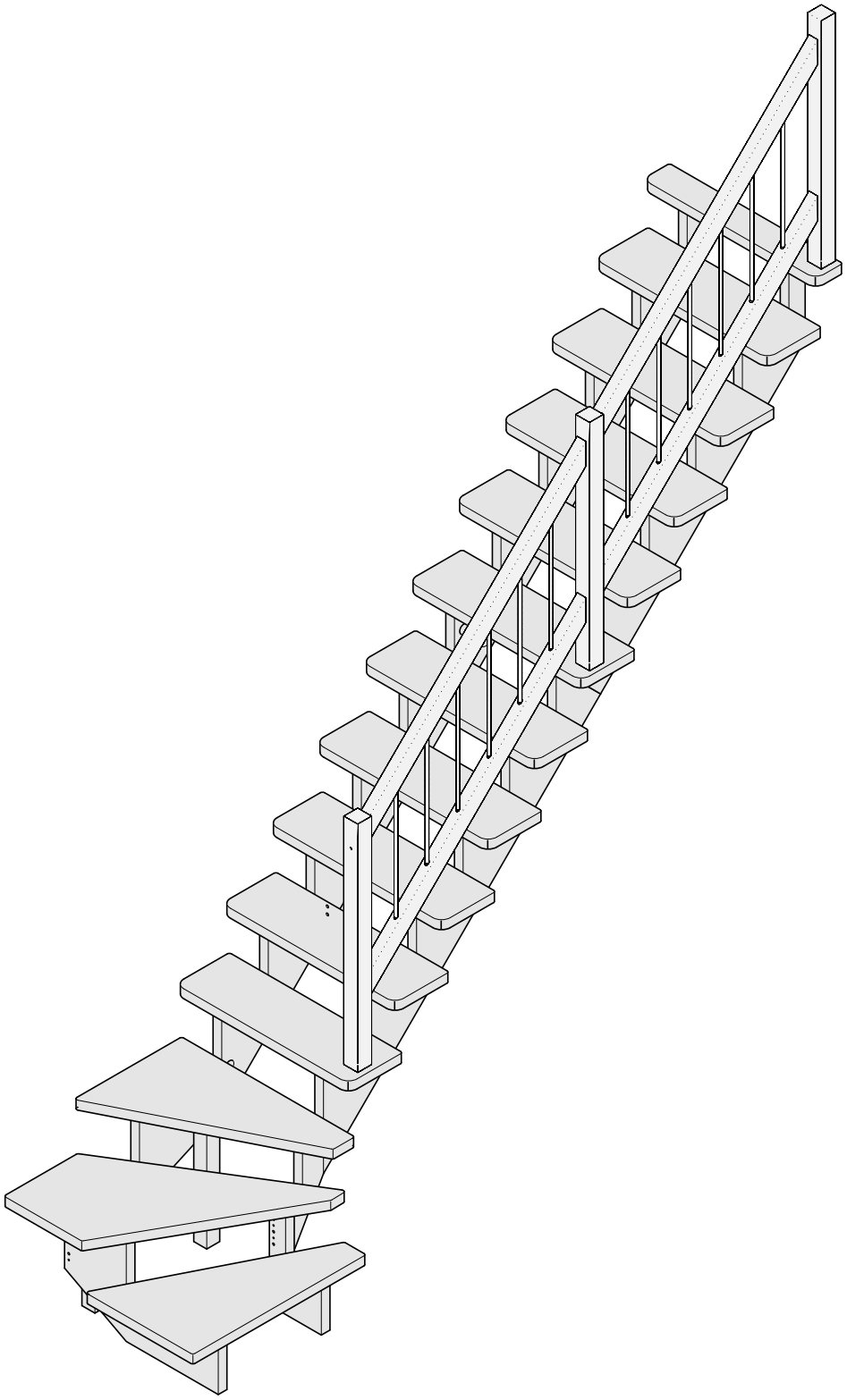

StarWood Trading GmbH & Co KG Bechhofen Office. Industriestraße 19. 91572 Bechhofen. Germany
Fon 0049 (0) 9822-607110. Fax 0049 (0) 9822-5502. info@starwood-treppenshop.de

StarWood Trading™

ENJOY YOUR LIFE STEP BY STEP

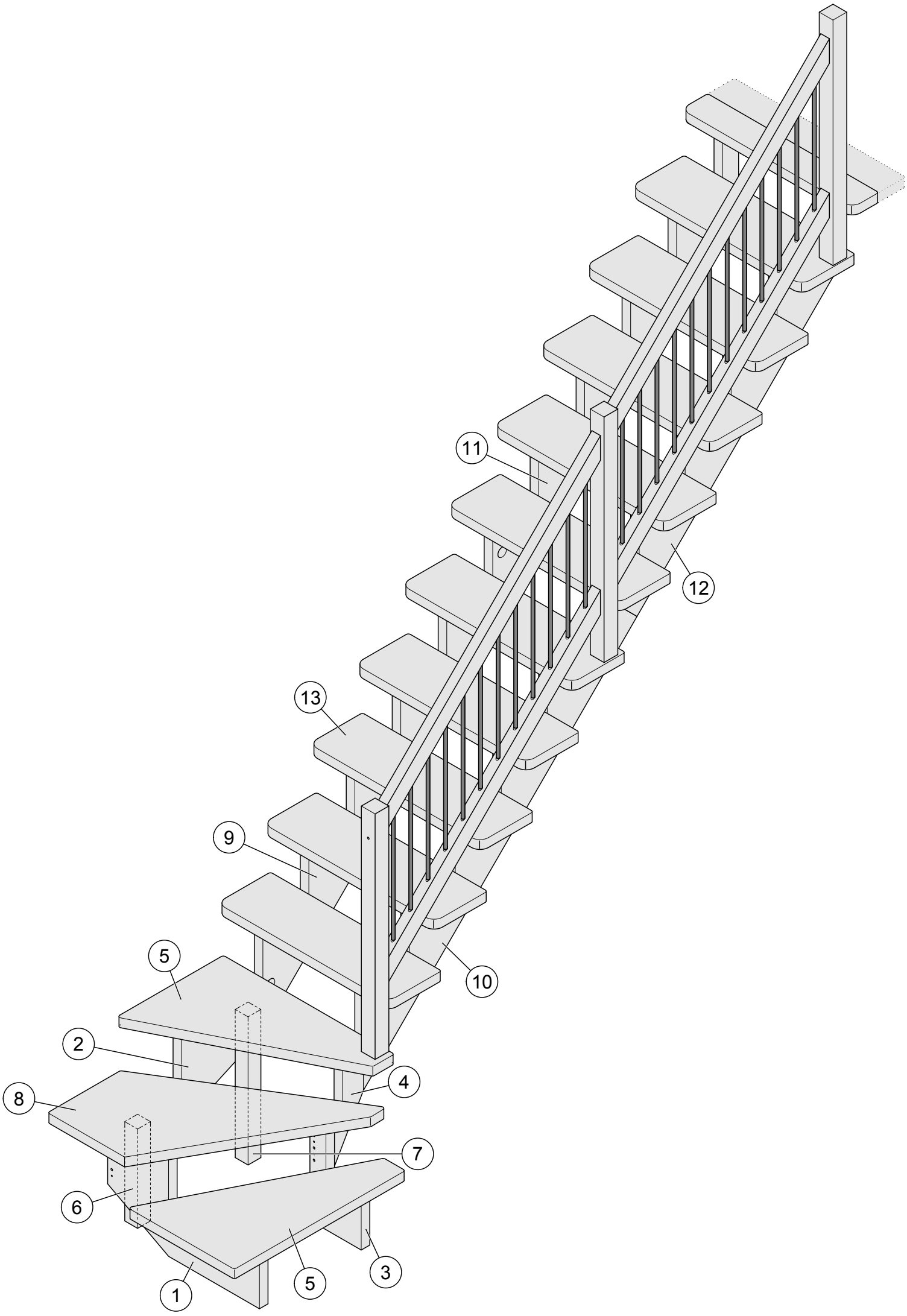
11
12
13
9
10
5
2
4
8
7
6
5
3
1

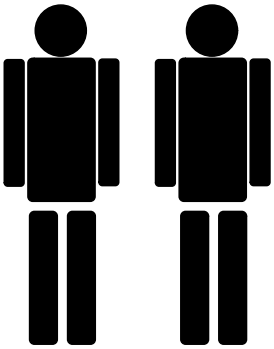

Bitte beachten Sie auch das Montagevideo!

Ø6	A 8x40mm 12x	H Ø8 16x
	B 6x80 9x	I M8 16x
	C 52x	J 4x
D 5x35 52x	P 5x25 52x	K 6x50 4x
	E 1x	L Ø8 4x
SW 13	F M8x80 8x	M Ø40 16x
	G Ø14 8x40mm 8x	N 16x

1

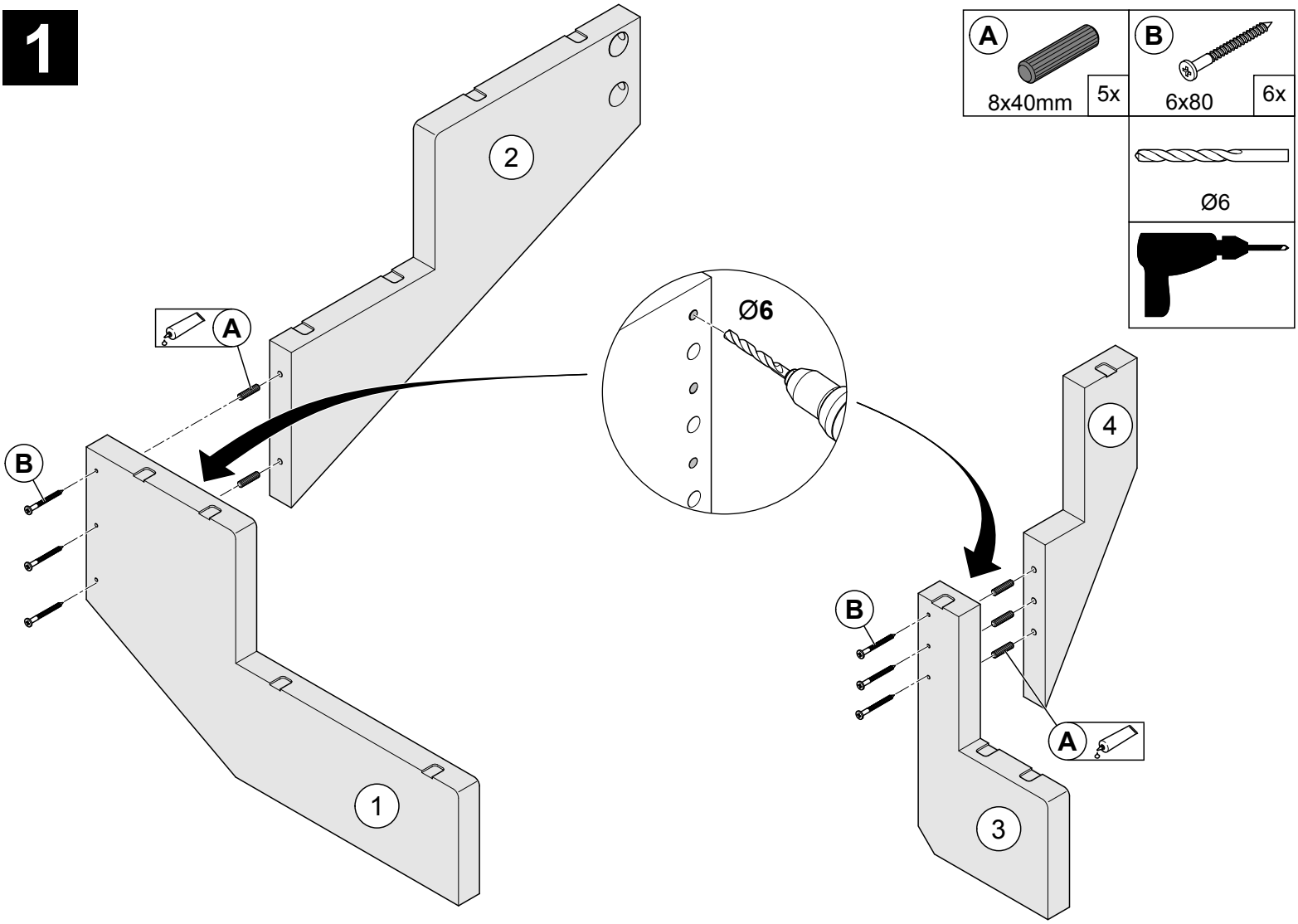

2

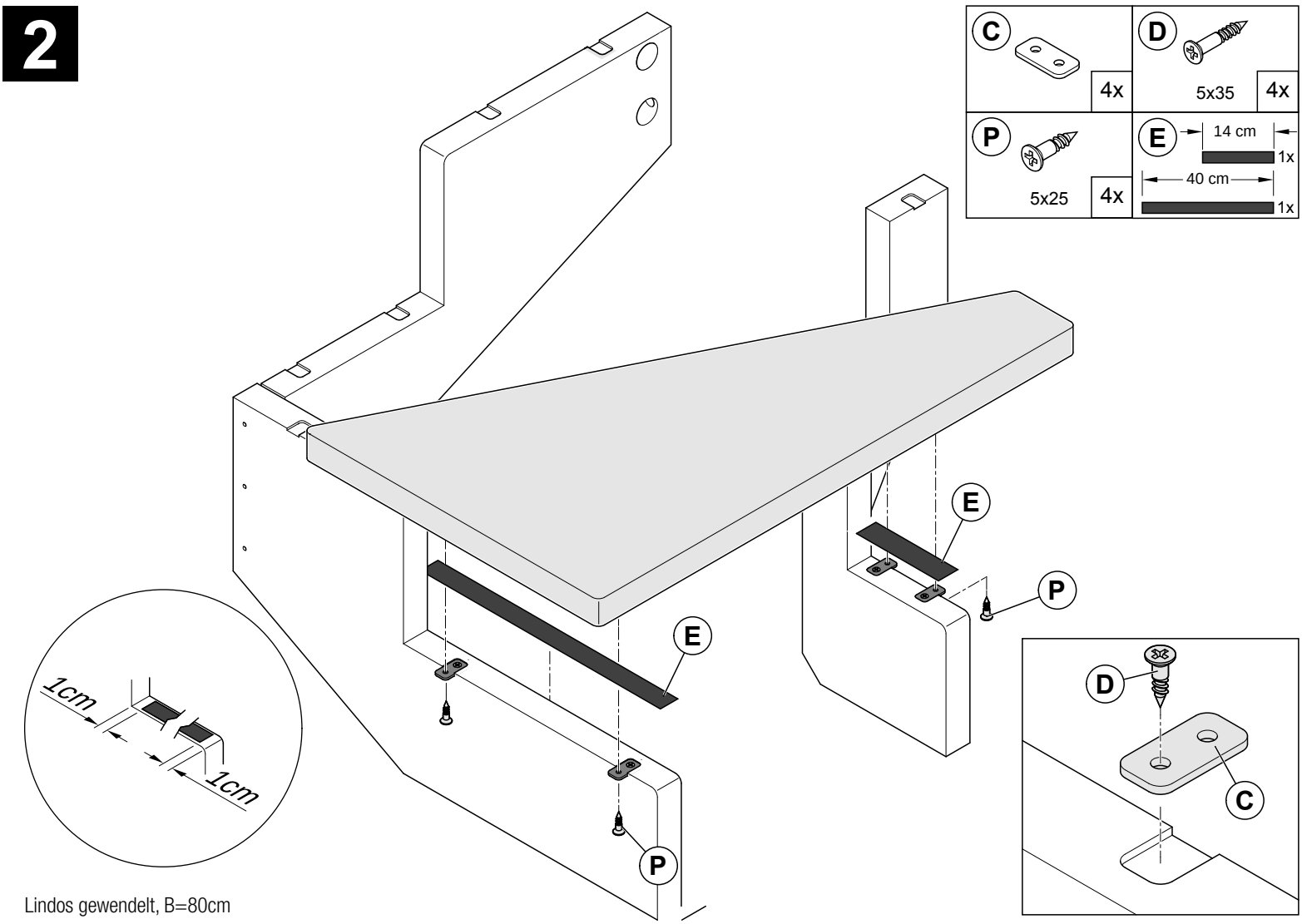

Lindos gewendelt, B=80cm

3

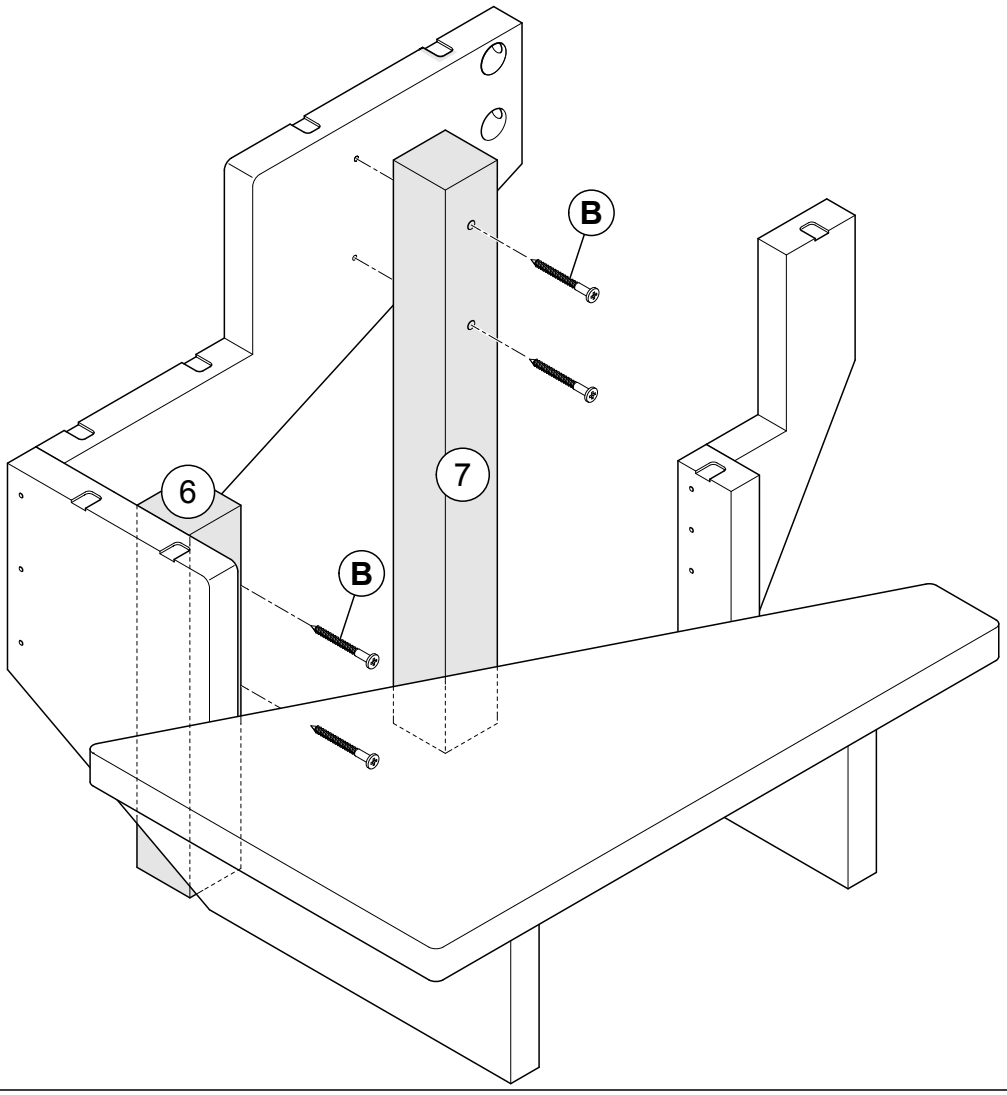

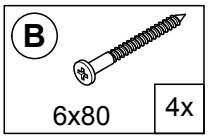

4

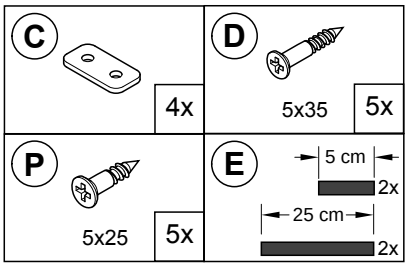

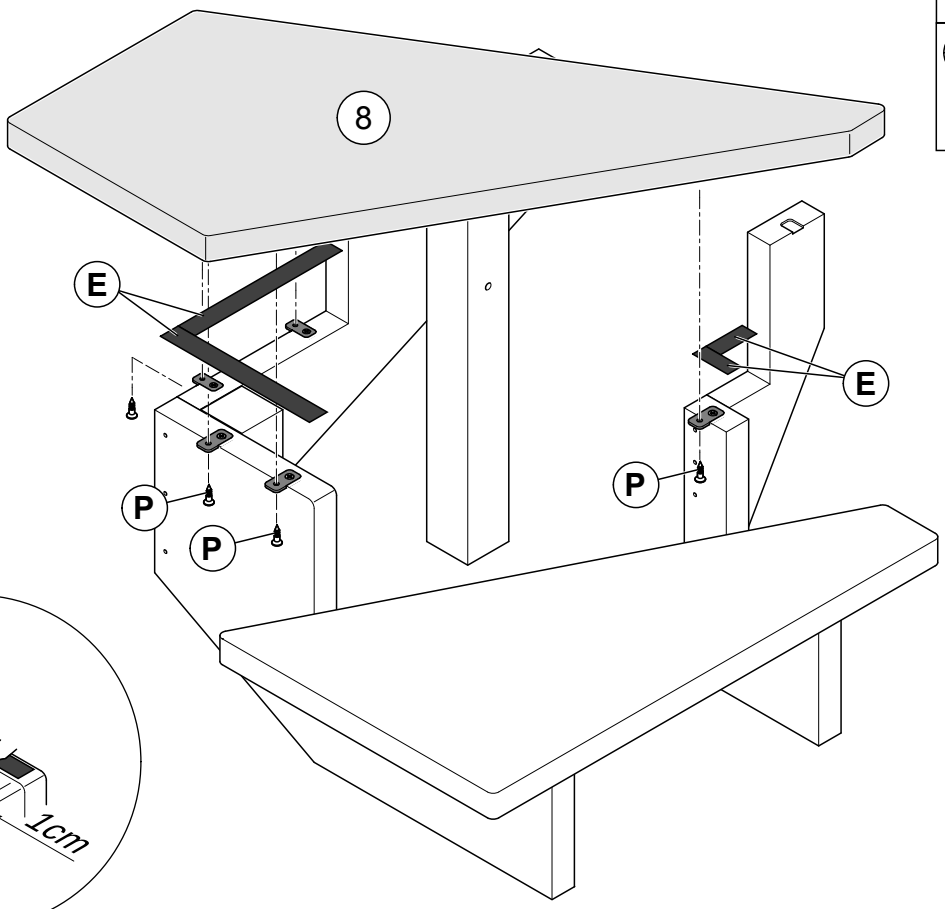

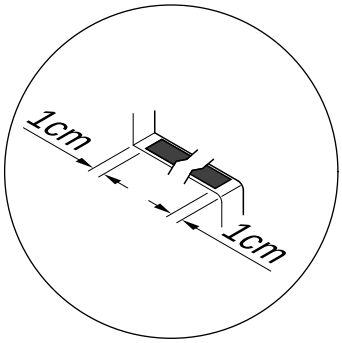

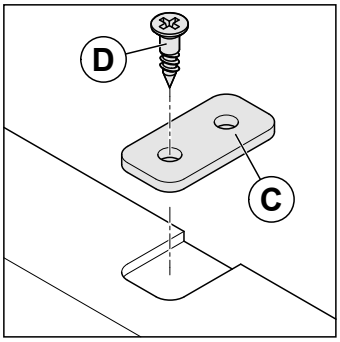

Lindos gewendelt, B=80cm

5

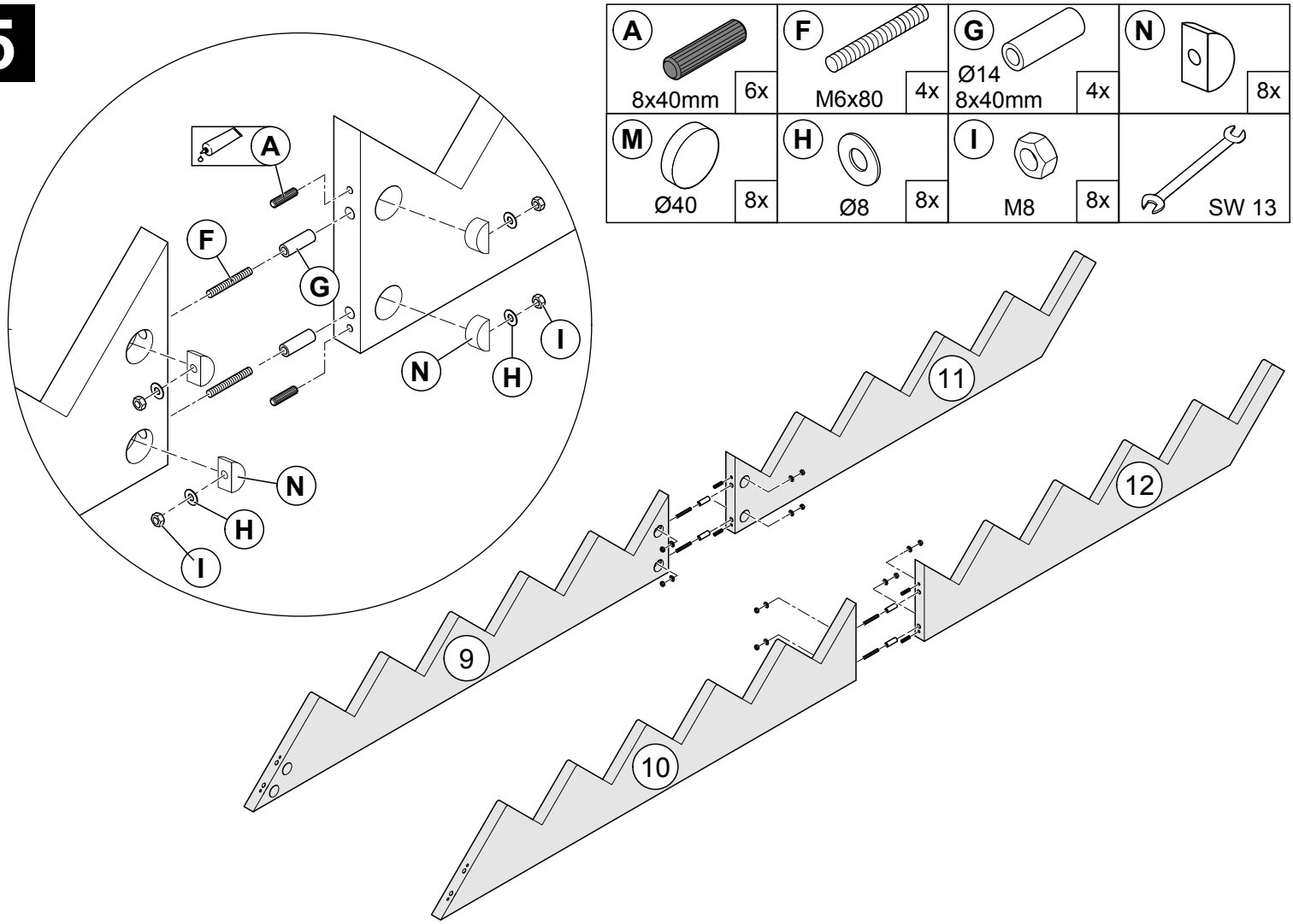
A
8x40mm
6x
F
M6x80
4x
G
Ø14
8x40mm
4x
N
8x
M
Ø40
8x
H
Ø8
8x
I
M8
8x
SW 13
A
F
G
I
N
H
N
H
I
11
12
9
10

6

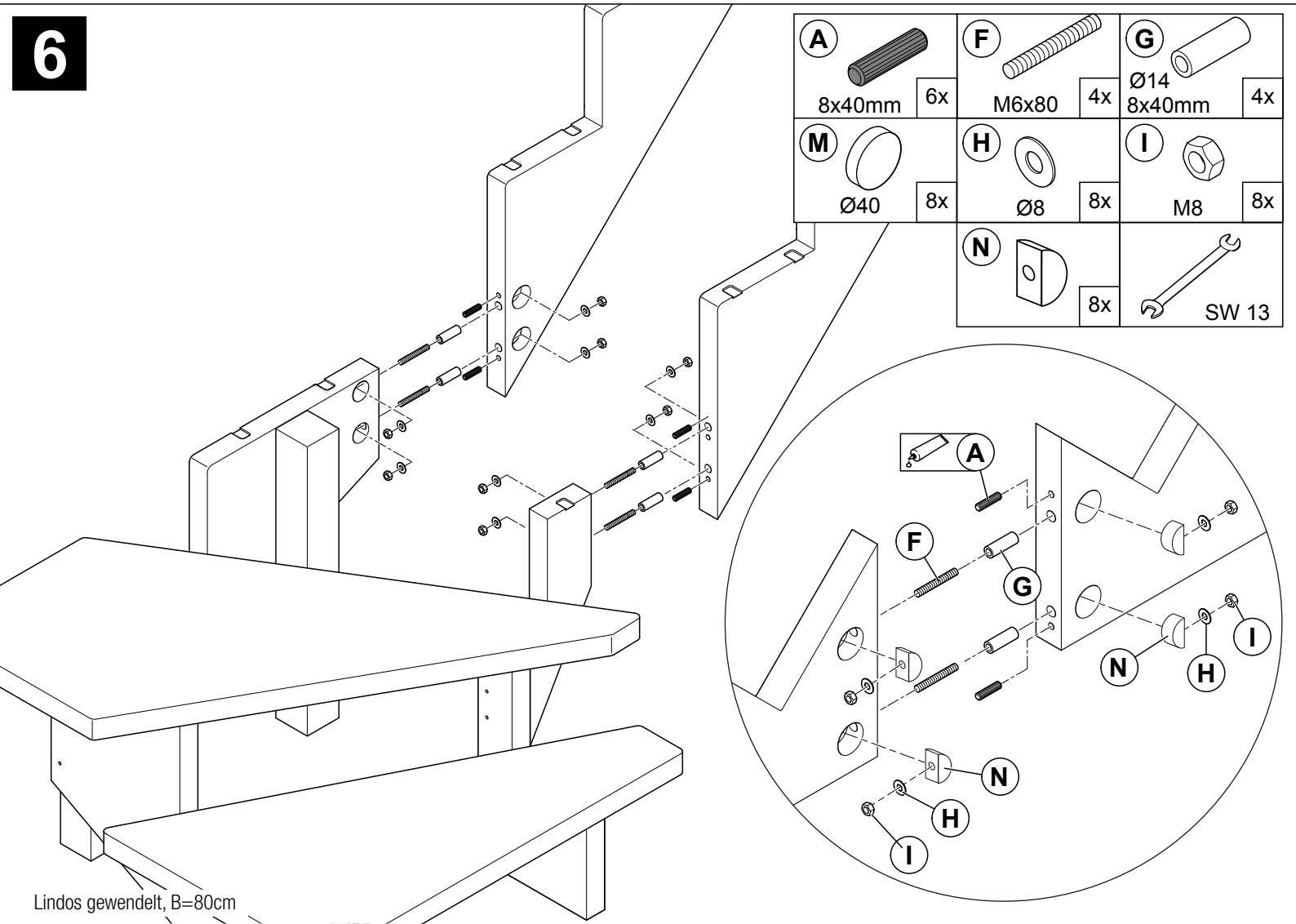
A
8x40mm
6x
F
M6x80
4x
G
Ø14
8x40mm
4x
M
Ø40
8x
H
Ø8
8x
I
M8
8x
N
8x
SW 13
A
F
G
I
N
H
N
H
I
Lindos gewendelt, B=80cm

7

B 80cm X = 15-16cm
B100cm X = 18-19cm

257 cm
279.5 cm
301 cm

J	4x
K 6x50	4x
P 5x25	4x
L Ø8	4x
M Ø40	8x

(11) + (12) Treppe kürzen:

I II III

Achtung!! Handlauf anpassen

8

C	4x
D 5x35	3x
P 5x25	3x
E 7 cm	1x
E 35 cm	1x

1cm
1cm

Lindos gewendelt, B=80cm

9

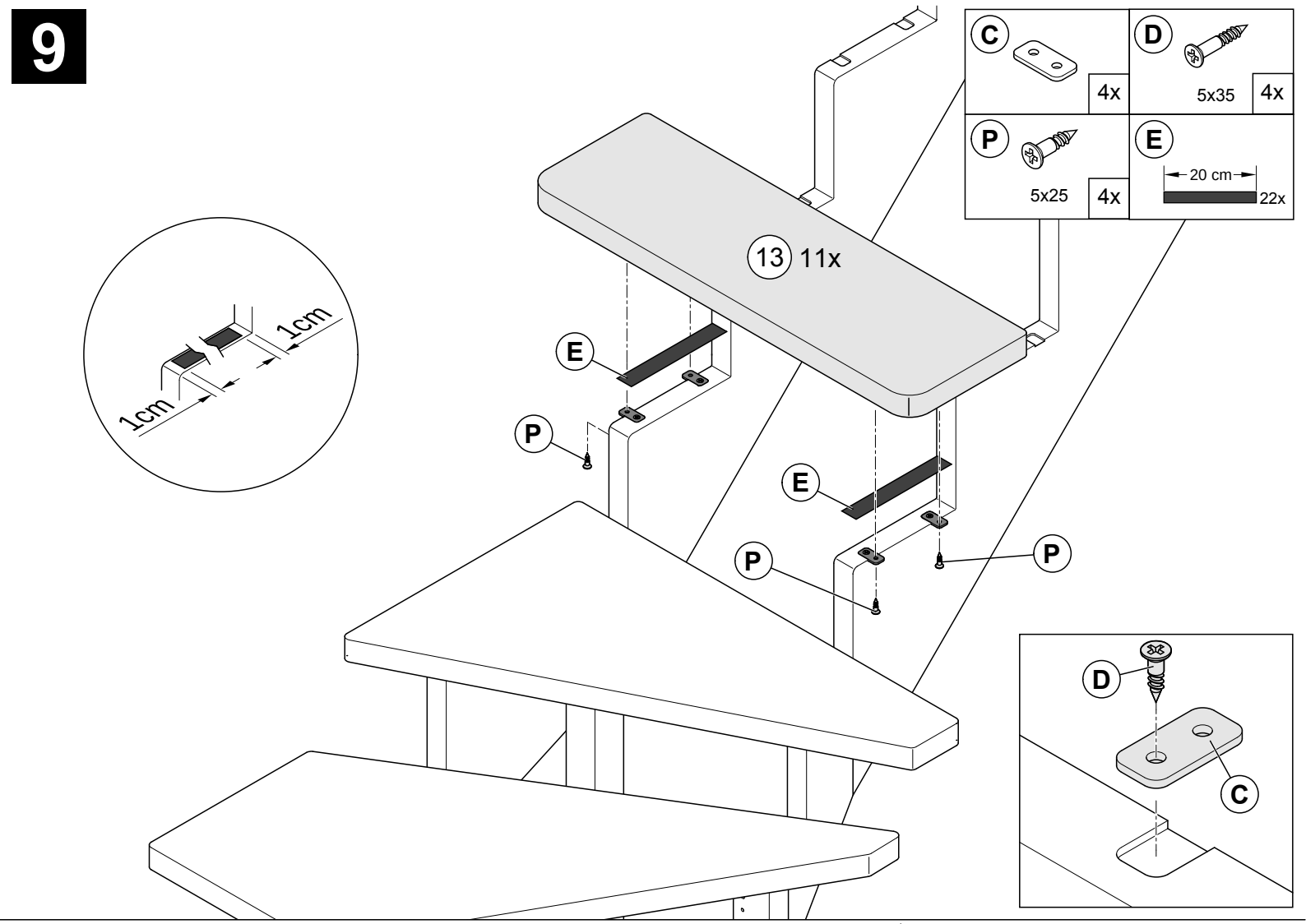

10

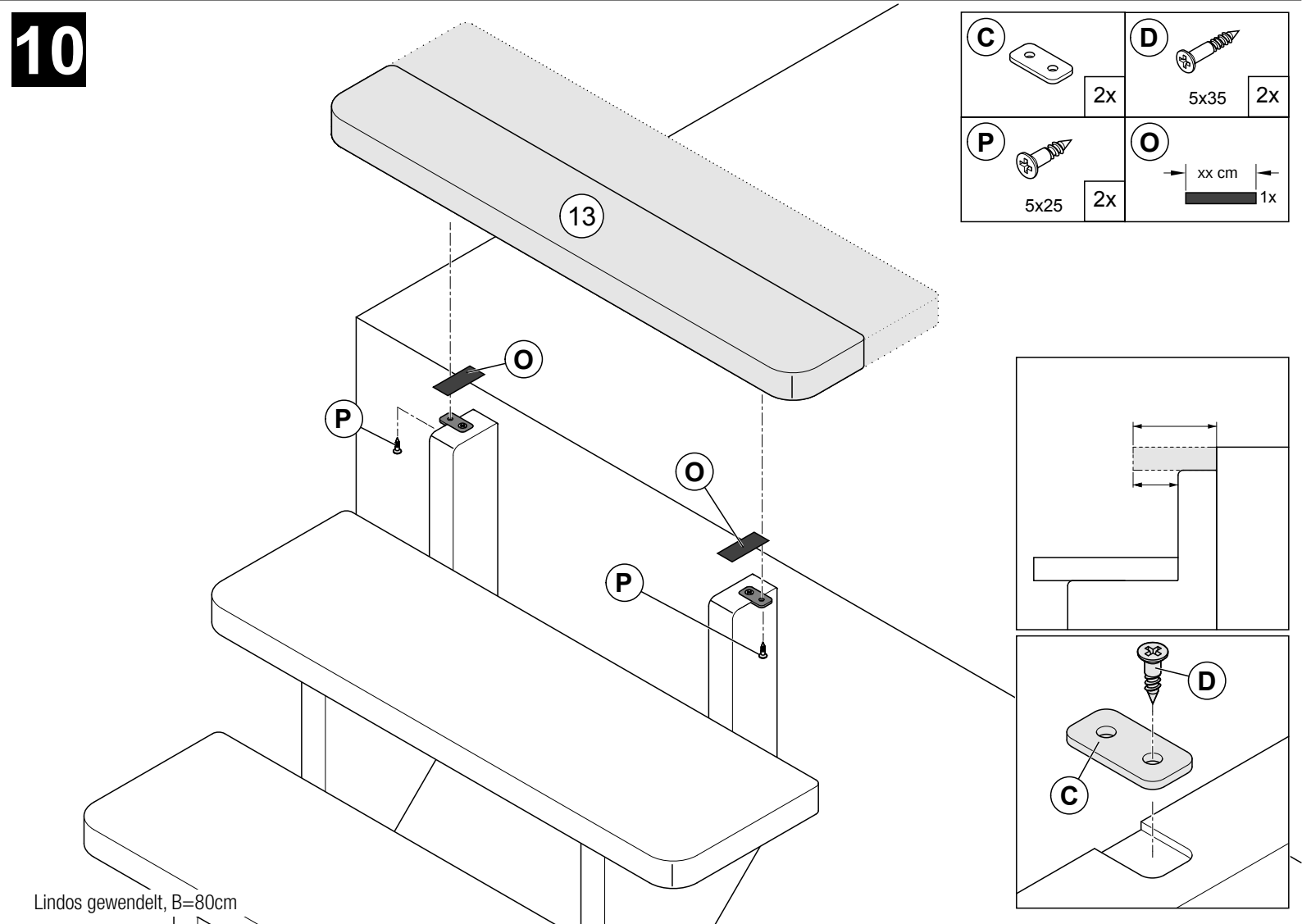

Lindos gewendelt, B=80cm